План котлована

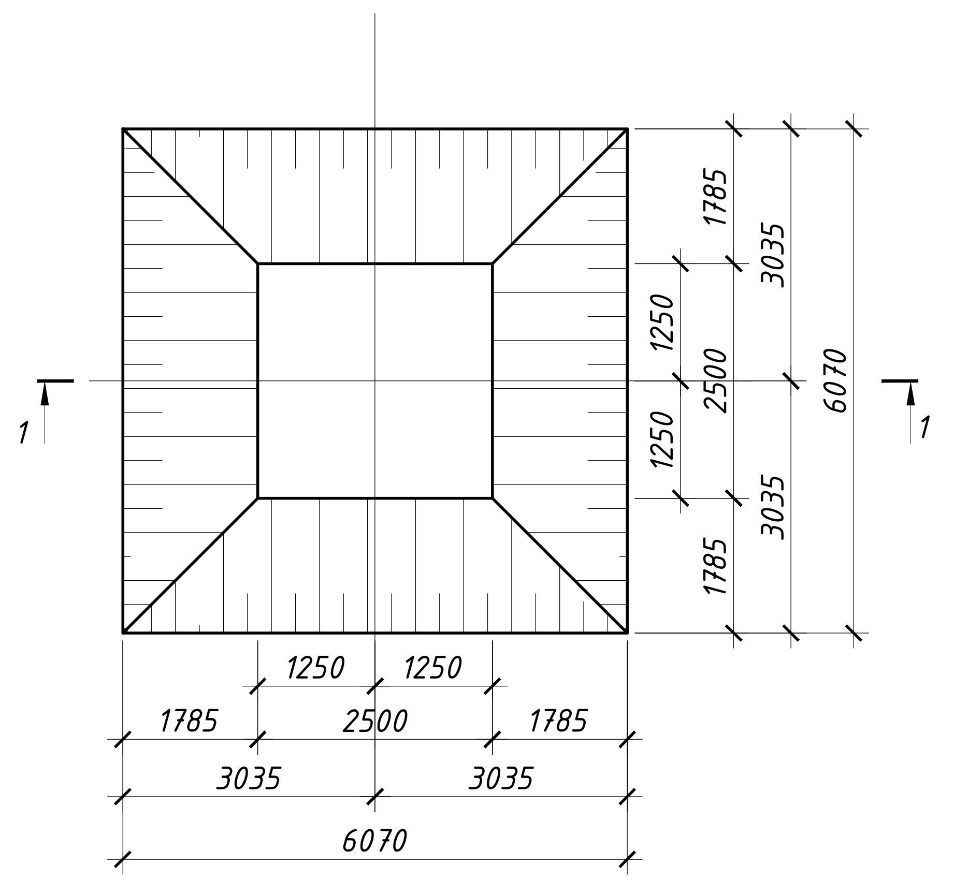

1-1

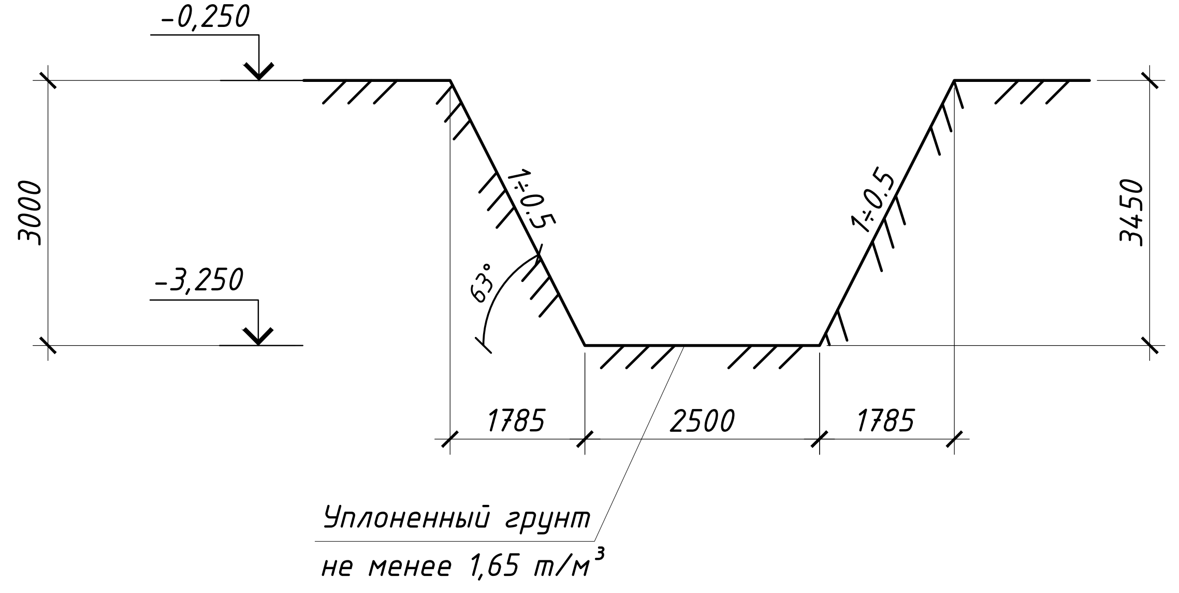

Схема расположения элементов конструкций молниетовода

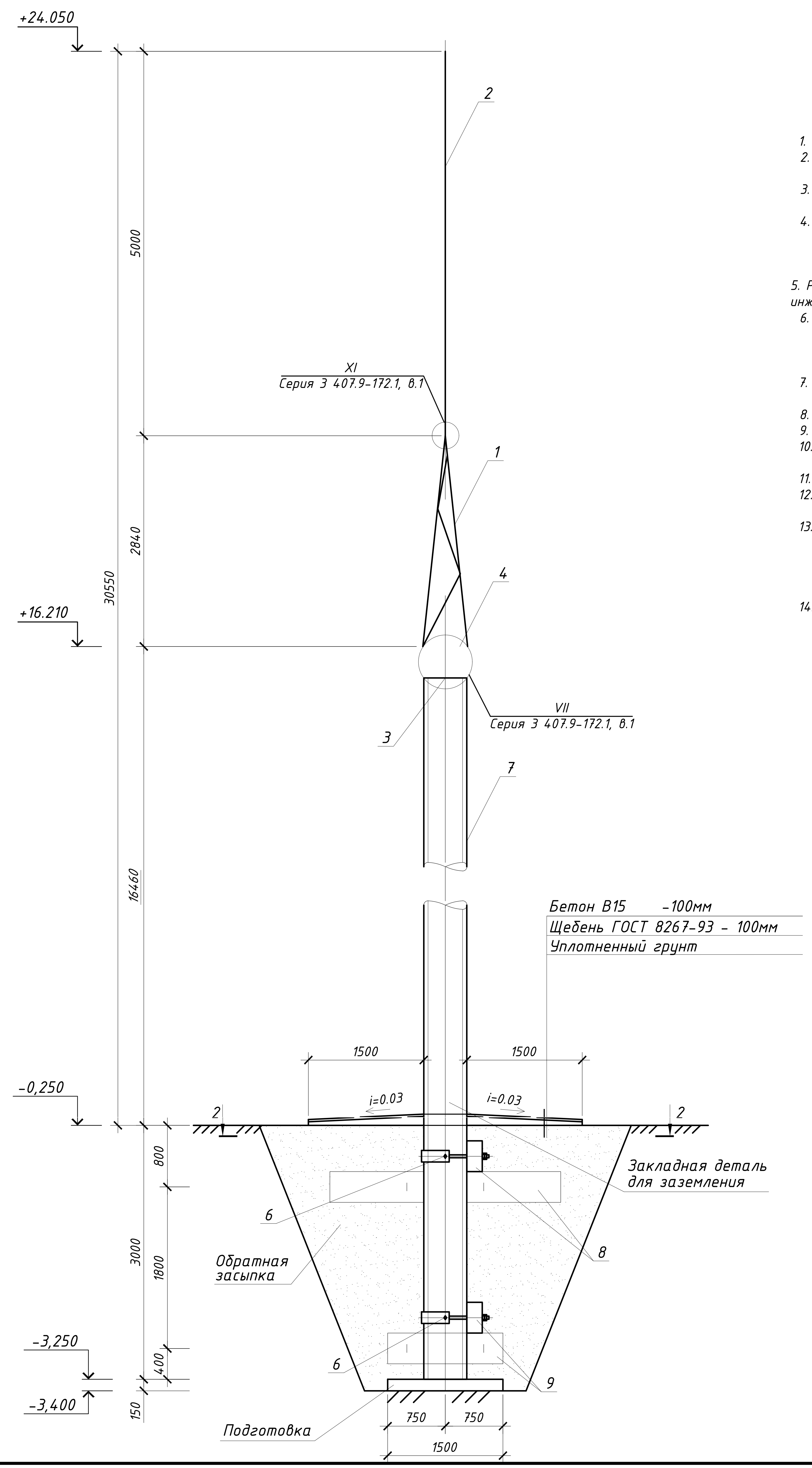

2-2

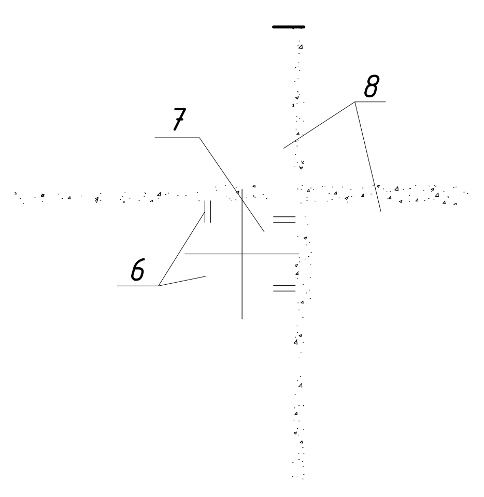

1. Инженерно-геологические условия площадки строительства см. на листе EWE0426-MGL1-STR-054-COM-690501
2. При производстве земляных работ, выполнении мероприятий по подготовке основания под фундаменты, а так же при устройстве фундаментов необходимо производить работы по водопонижению согласно разделу ППР.
3. Разработку котлована производить механизированным способом с недобором грунта 200 мм. Доработку грунта производить вручную до проектной отметки дна котлована.
4. Для подготовки и устройства основания под фундаменты необходимо выполнить следующие работы:
   - уплотнить дно котлована ручными электро - или пневмотрамбовками с доведением плотности сухого грунта не менее 1,65т/м³.
   - выполнить подготовку толщиной 100 мм из бетона кл. В7,5.
5. Работы по устройству котлована и подготовки основания под фундаменты должны быть освидетельствованы инженером-геологом и составлены акты на скрытые работы по установленной форме.
6. Обратную засыпку грунтов выполнять местным грунтом с послойным (толщина слоя 20 см) уплотнением ручными электро- или пневмотрамбовками и доведением плотности сухого грунта не менее 1,65т/м³. Грунт обратной засыпки не должен содержать строительные отходы, растительные остатки и мусор. Обратную засыпку выполнять в соответствии с КМК 3.02.01-97 "Земляные сооружения, основания и фундаменты".
7. Стойка мачты монтируется в предварительно установленные в грунте ж.б кольца и бетонируется в распор бетоном В15. Стойку мачты удерживать в проектном положении до затвердевания бетона.
8. Монтаж стойки производить в соответствии с КМК 302.01-97.
9. Монтаж стальных конструкций производить в соответствии с КМК 2.03.05-97.
10. После монтажа все металлоконструкции окрасить лаком ПФ-115 по ГОСТ 15907-70* по грунтовке ГФ-021, согласно цветовой гамме заказчика.
11. За условную отметку 0,000 принята планировочная отметка земли.
12. Данный лист см. совместно с разделом PLT. Планировочные отметки указаны на планах организации рельефа. Общее количество прожекторных матч с молниеотводом ПМЖ-22.8 смотри раздел PLT.
13. Предусмотреть дневную маркировку от верхней точки на 1/3 высоты в соответствии с п. 7, 10 и приложением №4 АП РУз-150. Стойку СК1-1 и вышестоящие металлические элементы окрасить в следующем порядке:
   - грунт ГФ-021 - один слой;
   - эмаль ПФ-115 красный и белый - два слоя

   общая толщина покрытия - 60 мкм.
14. Мероприятия по водопонижению предусматривается в разделе ПОС.

Спецификация сборных ж.б и стальных элементов

Марка Поз.	Обозначение	Наименование	Кол. шт.	Масса ед., кг	Приме-чание
		Стальные элементы			
1	Серия 3 407.9-172.2-КМ 14	Тросостойка ТС-4	1	88,0	
2	Серия 3 407.9-172.2-КМ 15	Молниеотвод ТС-5	1	35,0	
3	Серия 3 407.9-172.2-КМ 12	Оголовок ТС-48	1	83,0	
4	Серия 3 407.9-172.2-КМ 11	Крепежный элемент ТС-47	2	5,0	
		Детали			
5	ГОСТ 103-2006	Полоса 4х40 L=150	2	0,2	
6	Серия 3.407.9-158.1-0025	Деталь Д-14	4	13,7	
		Железобетонные элементы			
7	Серия 3.407.1-152 вып. 3	Стойка СК 26.3-2.0	1	6116,0	2,15м³
8	Серия 3.407.9-158.1-005	Ригель РФ3.0	2	500,0	0,2м³
9	Серия 3.407.9-158.1-005	Ригель РФ1.5	2	200,0	0,08м³
		Материалы:			
		Бетон класса В7,5	0,85		м³
	на подготовку	Щебень	0,178		м³

1. Общие данные см. лист EWE0426-MGL1-STR-054-COM-690501
2. Размеры уточнить при монтаже граница проектирования технологическая часть/линейная часть
3. Координатную привязку фундаментов смотреть в разделе ГП

Ведомость объектов

Марка Поз.	Наименование	Кол. шт.
	Молниеотвод	3

Рев.	Дата	Назначение ревизии	Проверил	Утвердил
R1	10.26	Выпущено для рассмотрения		

ЗАКАЗЧИК: ГЕНЕРАЛЬНЫЙ ПОДРЯДЧИК: ПОДРЯДЧИК: ГЕНЕРАЛЬНЫЙ ПРОЕКТИРОВЩИК:

EWE0426-MGL1-STR-054-DRW-690511-R1

«СТРОИТЕЛЬСТВО НОВЫХ НИТОК (УЧАСТКОВ) ГАЗОПРОВОДОВ «ГАЗЛИ - САРИМОЙ» И «АКЧАЛОК - ГАЗЛИ - НУКУС» ОБЩЕЙ ПРОТЯЖЕННОСТЬЮ НЕ МЕНЕЕ 275 КМ».

Изм.	Кол.уч.	Лист	№ док.	Подп.	Дата
ГИП		Кирпичников			10.26
Нач.отдела		Каршиев			10.26
Разраб.		Мамешов			10.26
Проверил		Каршиев			10.26
Н. контр.		Кирпичников			10.26

ГАЗОПРОВОД "ГАЗЛИ-САРИМОЙ" (54 КМ)

Стадия	Лист	Листов
РД	1	

Молниеотвод

ООО "EAST-WEST Engineering"
г. Ташкент 2026г.

Формат А3х3

Взам. инв. N

Подп. и дата

Инв.N подл.